"THE LAST PHANTOM"

F-toys confect. PLATZ

1/144 スケールプラスチックモデルキット Ready to assemble plastic model kit

JASDF 302 SQ F-4EJ KAI PHANTOM II 2019 SPECIAL MARKING -WHITE-

航空自衛隊 F-4EJ 改 第302飛行隊 ラストファントム 2019(ホワイトファントム) PF-27

組み立てをはじめる前にお読みください READ THIS FIRST !

■あらかじめ組み立て説明書に目を通し、全体の流れを把握しておきましょう。
■この製品はプラスチックモデル組み立てキットです。■接着剤・塗料は別にお買い求めください。
■この商品には小さな部品が使われており、誤って口に入れると思わぬ事故の危険がありますので、3歳未満のお子様には絶対に与えないでください。
■製品の性質上、先の鋭利な部品がありますので取り扱いには十分にご注意ください。
■接着剤・塗料を使用する際には絶対にちかくで火を使用しないでください。■対象年齢 15 歳以上
■This is a plastic unassembled scale model kit. ■Glue and paint not included. ■Some parts are extremely sharp. Handle carefully.
■Do not use near fire while using glue and/or paint. ■Suitable for age 15 and above.

1 コクピットの組み立て Assembling cockpit

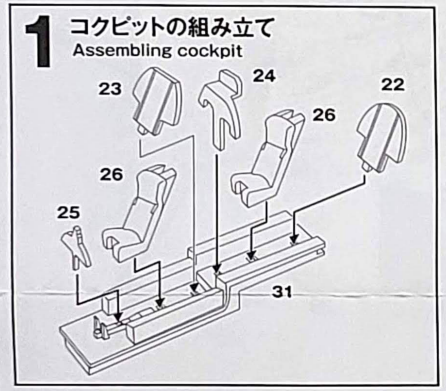

2 パイロットの取り付け Applying pilots

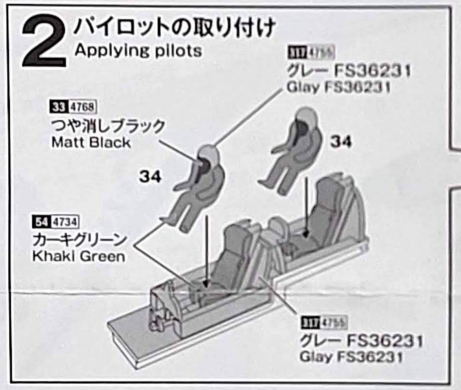

部品構成 Parts plan ※本キットはエフトイズ製パーツを使用しています。

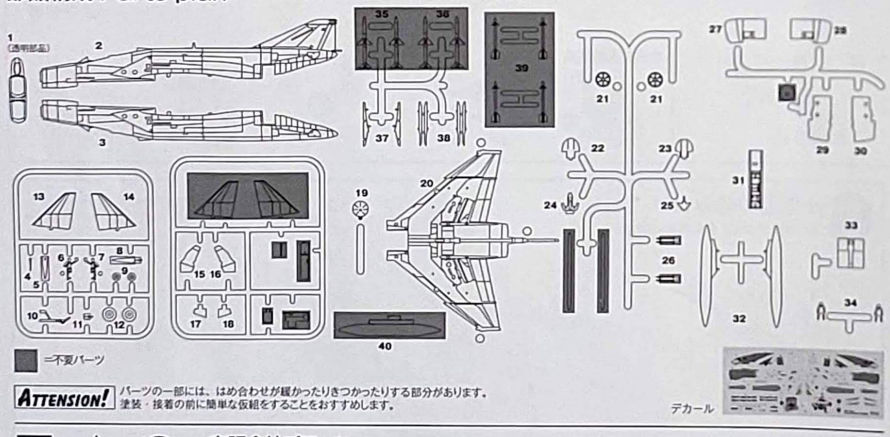

■=不要パーツ

ATTENSION! パーツの一部には、はめ合わせが緩かったりきつかったりする部分があります。塗装・接着の前に簡単な仮組をすることをおすすめします。

PLATZ
有限会社プラッツ
〒424-0065 静岡県静岡市清水区長崎64-1 TEL 054-345-2047 FAX 054-345-2285
PLATZ CO., Ltd. 64-1 Nagasaki Shimizuku Shizuokashi Shizuoka 424-0065 JAPAN
http://www.platz-hobby.com/

■デカールの貼り方 How to apply decals

○デカールの絵柄を傷つけないよう、使いたい部分だけはさみやカッターで切り抜いてご使用ください。○水に数秒つけて、引き上げてください。○貼りたい場所に滑らせて貼り付けます。水を含ませた筆や綿棒などで位置を決め、余分な水分を取り、そのまま乾燥させます。○より密着させるには、市販のデカールソフター(柔軟剤)をご使用ください。○デカールの上からクリアや仕上げ材を上塗りする場合は、塗装前に十分に乾燥させてください。
○Cut out what you want to use out of the sheet, to not hurt surface of printing. ○Place on surface of water in a few second ○Slide it off on place where you want. Trim position with wet soft cloth or cotton stick. ○To Adhere decal perfectly, use decal-softening materials. ○Dry up completely if you want to cover the surface with clear paint.

アフターサービスについて

部品の不足や不良に関しては、お手数ですがお客さまのお名前、ご住所、電話番号、商品名、不足部品の名称、数量、を明記の上、メールまたは電話/FAX、お手紙でご請求ください。無償で正規の部品を送付させていただきます。また、破損・紛失については実費で部品をお分けいたしております。お手数ですがメールまたは電話/FAXでお客さまのお名前、ご住所、電話番号、商品名、部品名(番号)をお知らせいただければ、弊社から送料を含めた金額および送金方法をお知らせいたします。

■電話/FAXでの受付 TEL:054-345-2047(土日祝日を除くAM10:00~PM4:00) FAX:054-345-2285
■メールでの受付 カスタマーサービス係:cs@platz-hobby.com
■お手紙での受付・部品代金の送付先 〒424-0065 静岡県静岡市清水区長崎64-1 有限会社プラッツ 部品請求係 宛

3 胴体の組み立て Assembling fuselage

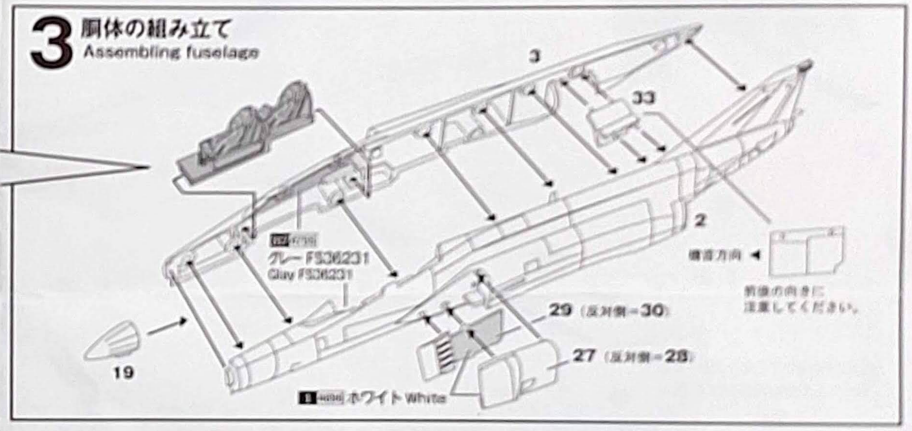

4 主翼の取り付け Attaching wings

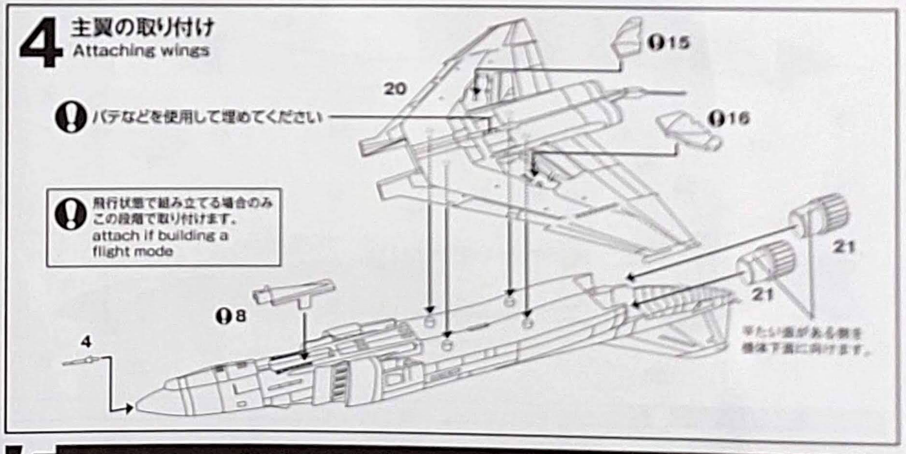

5 塗装とデカールの貼り付け Painting & Applying decals 裏の塗装図を参考にしてください。

5 塗装とデカールの貼り付け
Painting & Applying decals

■航空自衛隊F-4EJ改 第302飛行隊 ラストファントムについて

長く航空自衛隊の主力戦闘機として活躍してきたF-4EJに、近代化改修を施した機体がF-4EJ改です。F-4EJ時代から40年以上にわたって同機を運用してきた第302飛行隊は、2019年3月よりF-35Aへの転換が決定。F-4EJ改運用の最終年度となる2018年に長年同隊のシンボルであったオジロワシをモチーフにした2機の記念塗装機を登場させました。まず7月に白塗装の428号機が、12月には黒塗装の399号機が姿を現し、大きな話題となったのです。

PF-27

※右翼端

※左翼端

※15はそれぞれ下になるデカールを貼った上から貼り付けてください。

※09を先に貼ってから20を貼ってください。

※14を先に貼ってから20を貼ってください。

※デカール40：不使用

バイロン

部品37 Ⓐ

部品38 Ⓐ

前脚・主脚部品

使用する塗料 Paints for use

1 =GSIクレオス/Mr.カラー Mr.Color　4696 =テスター/モデルマスター Model Master

Ⓐ 1 4696 ホワイト White
Ⓑ 2 4695 ブラック Black
Ⓒ 8 4678 シルバー Silver
Ⓓ 26 4840 ダックエッググリーン Duck egg green
Ⓔ 28 4681 鉄鉄色 Steel
Ⓕ 33 4768 つや消しブラック Flat Black
Ⓖ 47 4630 クリアレッド Clear Red
Ⓗ 50 4658 クリアブルー Clear Blue
Ⓘ 64 4734 カーキグリーン Khaki Green
Ⓙ 61 4676 焼鉄色 Burnt Iron
Ⓚ 317 4755 グレーFS36231 Gray FS36231

6 小部品の組み付け
Small Parts Assembling

上面前縁に点線状のスリットがあります。
darted slits on leading edge of top

上面

塗装・デカール貼付が完了した本体に小部品を組み付け、完成です。
Apply small parts on finished main body to complete

(反対側も同じ)

(反対側も同じ)